SOLAR WALL LIGHT

2W | 200 lm | 6 500 K
4W | 400 lm | 6 500 K
7W | 800 lm | 3 000 K / 6 500 K
10W | 1000 lm | 3 000 K

Luminaria LED de uso exterior para sobreponer en muro con sistema fotovoltaico, sensor de movimiento infrarrojo y batería incluida.

- Diseñado con baterías de Litio de larga duración
- Temporizador del sensor de movimiento preestablecido a 20 segundos
- Eficacia de hasta 114 lm/W
- Sistema todo en uno
- Altura de montaje: hasta 2.5 metros

APLICACIONES

- Fachadas
- Jardines
- Áreas residenciales

SOLAR

15h

NOM

ENERO 2024

SOLAR WALL LIGHT

2W | 200 lm | 6 500 K

LEDVANCE

ESPECIFICACIONES TÉCNICAS

Potencia	2W
Flujo Luminoso	200 lm
Temperatura de Color	6 500 K
Eficacia	100 lm/W
Índice de Protección	IP65
Protección contra Impactos Mecánicos	IK04
Ángulo de Apertura	100°
Atenuable	Después de 20 segundos de no detectar movimiento, se atenuará al 15%
Índice de Reproducción de Color (IRC)	>80
Vida Útil	25 000 h (L70)
Temperatura de Operación	-20°C ~ 40°C
Temperatura de Almacenaje	-20°C ~ 80°C
Garantía	2 años
Clase de Protección	Clase III
Material de la Luminaria	ABS
Material del Difusor	Policarbonato
Tipo de Panel Solar	Policristalino
Tipo de Sensor	Infrarrojo
Distancia de detección	3 – 5 metros
Batería	Litio
Capacidad de la batería	1 200 mAh 3.7V DC
Tiempo de Carga	8-10 h
Autonomía	10 h considerando 5 eventos de encendido por sensor de movimiento

DISEÑO TÉCNICO (mm)

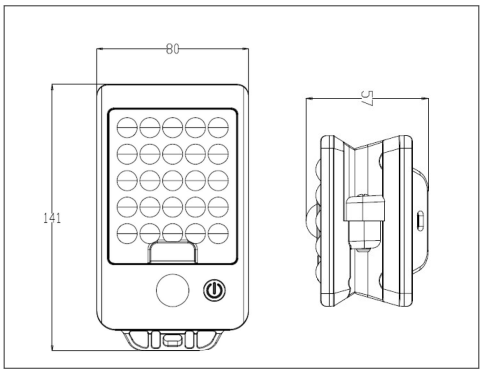

DIAGRAMA FOTOMÉTRICO

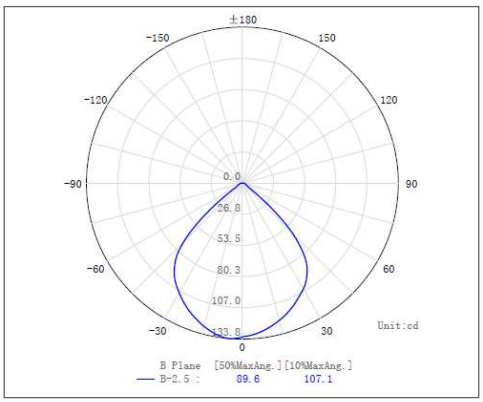

CURVA ILUMINACIÓN - DISTANCIA

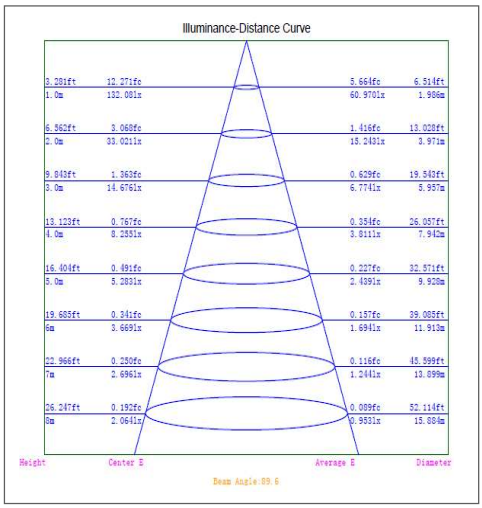

ENERO 2024

SOLAR WALL LIGHT

4W | 400 lm | 6 500 K

LEDVANCE

ESPECIFICACIONES TÉCNICAS

Potencia	4W
Flujo Luminoso	400 lm
Temperatura de Color	6 500 K
Eficacia	100 lm/W
Índice de Protección	IP65
Protección contra Impactos Mecánicos	IK04
Ángulo de Apertura	100°
Atenuable	Después de 20 segundos de no detectar movimiento, se atenuará al 15%
Índice de Reproducción de Color (IRC)	>80
Vida Útil	25 000 h (L70)
Temperatura de Operación	-20°C ~ 40°C
Temperatura de Almacenaje	20°C ~ 80°C
Garantía	2 años
Clase de Protección	Clase III
Material de la Luminaria	ABS
Material del Difusor	Policarbonato
Tipo de Panel Solar	Monocristalino
Tipo de Sensor	Infrarrojo
Distancia de detección	3 – 5 metros
Batería	Litio
Capacidad de la batería	2 200 mAh 3.7V DC
Tiempo de Carga	8-10 h
Autonomía	10 h considerando 5 eventos de encendido por sensor de movimiento

DISEÑO TÉCNICO (mm)

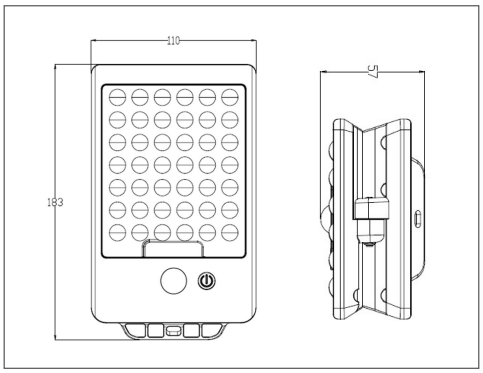

DIAGRAMA FOTOMÉTRICO

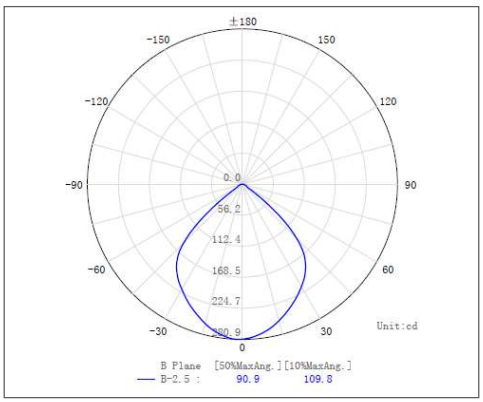

CURVA ILUMINACIÓN - DISTANCIA

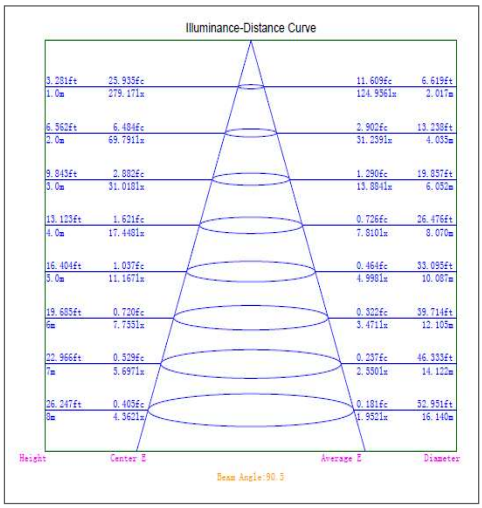

ENERO 2024

SOLAR WALL LIGHT

7W | 800 lm 3 000 K / 6 500 K

LEDVANCE

ESPECIFICACIONES TÉCNICAS

Potencia	7W
Flujo Luminoso	800 lm
Temperatura de Color	3 000 K / 6 500 K
Eficacia	114 lm/W
Índice de Protección	IP65
Protección contra Impactos Mecánicos	IK04
Ángulo de Apertura	100°
Atenuable	Después de 20 segundos de no detectar movimiento, se atenuará al 15%
Índice de Reproducción de Color (IRC)	>80
Vida Útil	25 000 h (L70)
Temperatura de Operación	-20°C ~ 40°C
Temperatura de Almacenaje	20°C ~ 80°C
Garantía	2 años
Clase de Protección	Clase III
Material de la Luminaria	ABS
Material del Difusor	Policarbonato
Tipo de Panel Solar	Monocristalino
Tipo de Sensor	Infrarrojo
Distancia de detección	3 – 5 metros
Batería	Litio
Capacidad de la batería	4 000 mAh 3.7V DC
Tiempo de Carga	8-10 h
Autonomía	10 h considerando 5 eventos de encendido por sensor de movimiento

DISEÑO TÉCNICO (mm)

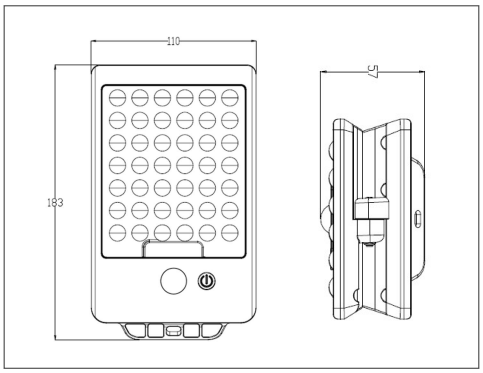

DIAGRAMA FOTOMÉTRICO

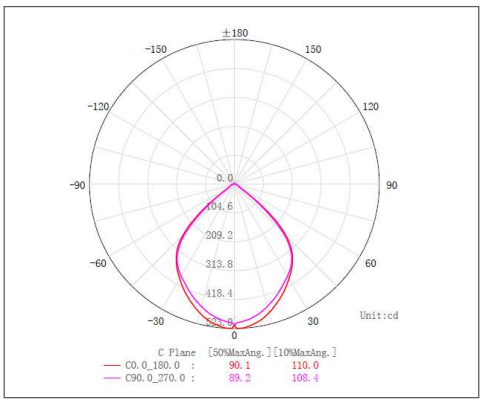

CURVA ILUMINACIÓN - DISTANCIA

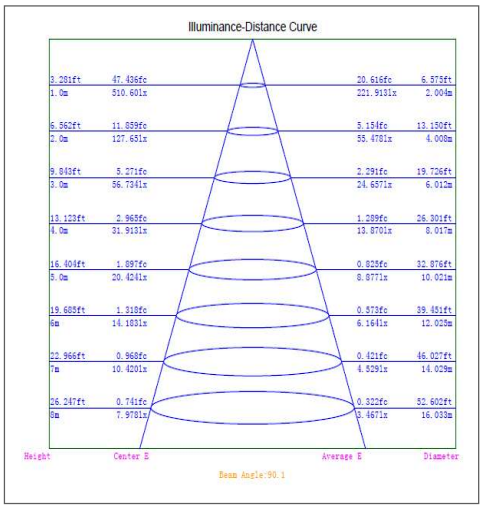

ENERO 2024

SOLAR WALL LIGHT

10W | 1000 lm | 3000K

LEDVANCE

ESPECIFICACIONES TÉCNICAS

Potencia	10W
Flujo Luminoso	1000 lm
Temperatura de Color	3 000 K /
Eficacia	100 lm/W
Índice de Protección	IP65
Protección contra Impactos Mecánicos	IK04
Ángulo de Apertura	100°
Atenuable	Después de 20 segundos de no detectar movimiento, se atenuará al 15%
Índice de Reproducción de Color (IRC)	>80
Vida Útil	25 000 h (L70)
Temperatura de Operación	-20°C ~ 40°C
Temperatura de Almacenaje	20°C ~ 80°C
Garantía	2 años
Clase de Protección	Clase III
Material de la Luminaria	ABS
Material del Difusor	Policarbonato
Tipo de Panel Solar	Monocristalino
Tipo de Sensor	Infrarrojo
Distancia de detección	3 – 5 metros
Batería	Litio
Capacidad de la batería	4 000 mAh 3.7V DC
Tiempo de Carga	8-10 h
Autonomía	10 h considerando 5 eventos de encendido por sensor de movimiento

DISEÑO TÉCNICO (mm)

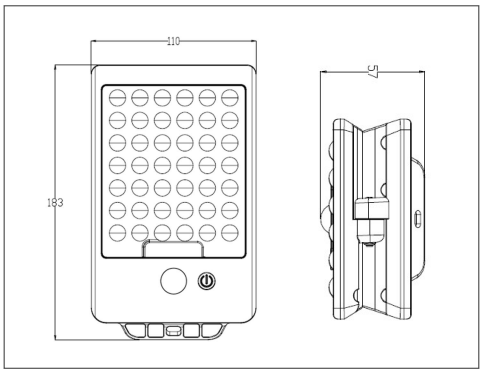

DIAGRAMA FOTOMÉTRICO

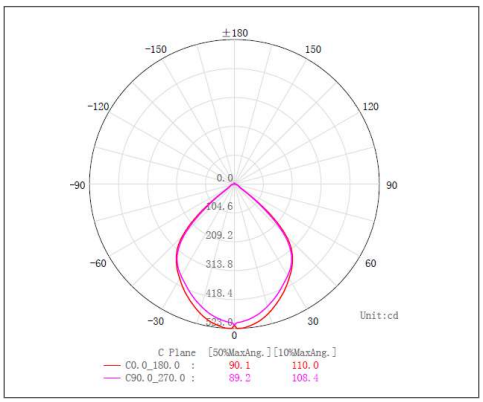

CURVA ILUMINACIÓN - DISTANCIA

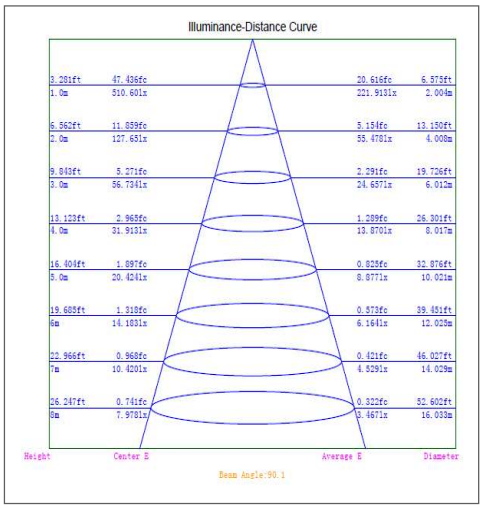

LEDVANCE SOLAR WALL

DATOS LOGÍSTICOS

Clave	Descripción	Piezas Caja	Peso (g)	EAN 10	Dimensiones EAN10 (mm)	Peso EAN 10 (g)	EAN 40	Dimensiones EAN40 (mm)	Peso EAN40 (g)
7021421	LEDVANCE SOLAR WALL LIGHT 2W/865	8	250	4099854201905	146x 85x 69	283	4099854201912	317x 170x 165	2500
7021422	LEDVANCE SOLAR WALL LIGHT 4W/865	8	398	4099854201929	188x 115x 69	446	4099854201936	250x 200x 310	3900
7021941	LEDVANCE SOLAR WALL LIGHT 7W/830	8	441	4099854239403	188x 115x 69	489	4099854239410	250x 200x 310	4200
7021424	LEDVANCE SOLAR WALL LIGHT 7W/865	8	441	4099854201943	188x 115x 69	489	4099854201950	250x 200x 310	4200
7022025	LEDVANCE SOLAR WALL LIGHT 10W/830	8	441	4099854270741	188x 115x 70	489	4099854270758	250x 200x 311	4201

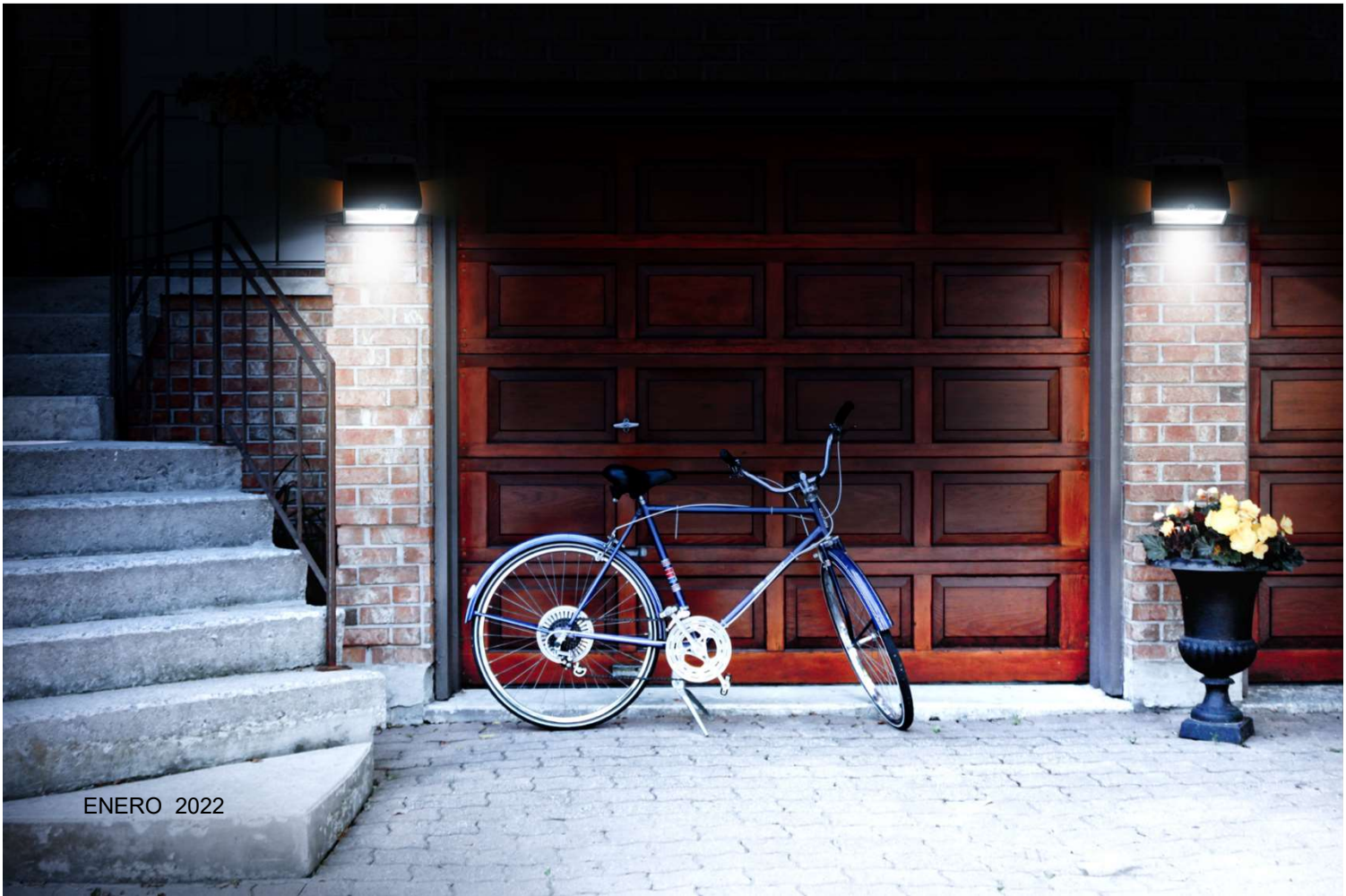

ENERO 2022